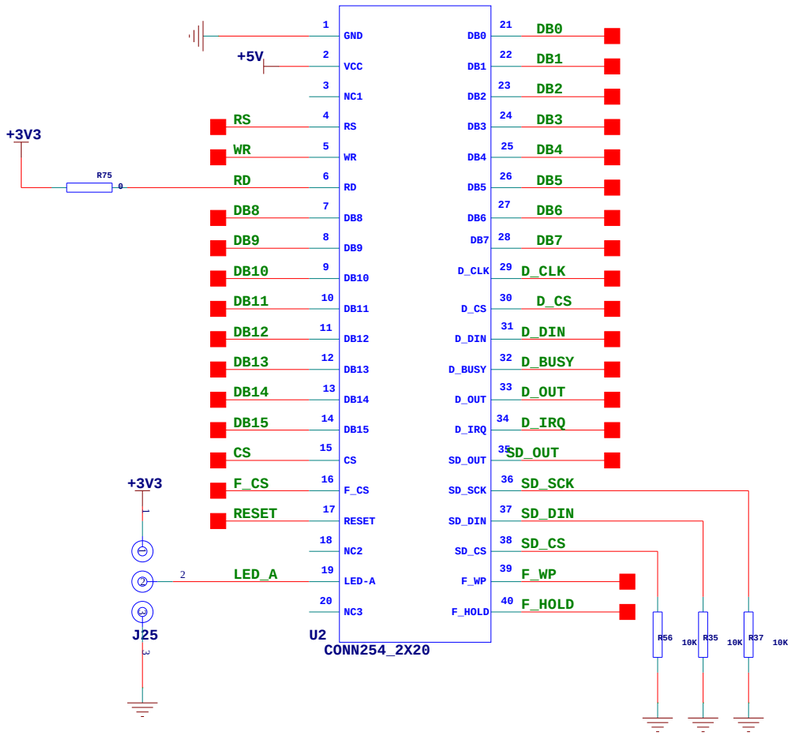
U2
CONN254_2X20
GND
VCC
NC1
RS
WR
RD
DB8
DB9
DB10
DB11
DB12
DB13
DB14
DB15
CS
F_CS
RESET
NC2
LED-A
NC3
DB0
DB1
DB2
DB3
DB4
DB5
DB6
DB7
D_CLK
D_CS
D_DIN
D_BUSY
D_OUT
D_IRQ
SD_OUT
SD_SCK
SD_DIN
SD_CS
F_WP
F_HOLD
+5V
+3V3
R75
0
J25
LED_A
R56
R35
R37
10K

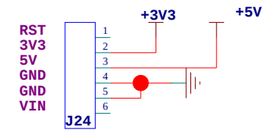
RST
3V3
5V
GND
GND
VIN
J24
+3V3
+5V

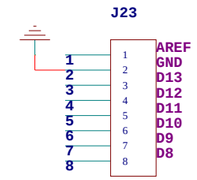
J23
AREF
GND
D13
D12
D11
D10
D9
D8

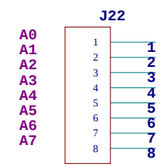
J22
A0
A1
A2
A3
A4
A5
A6
A7

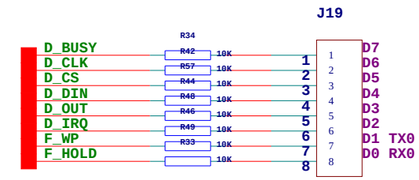
J19
D_BUSY
D_CLK
D_CS
D_DIN
D_OUT
D_IRQ
F_WP
F_HOLD
R34
R42
R57
R44
R48
R46
R49
R33
10K
D7
D6
D5
D4
D3
D2
D1 TX0
D0 RX0

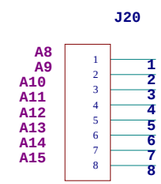
J20
A8
A9
A10
A11
A12
A13
A14
A15

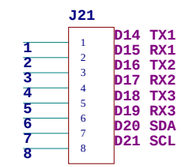
J21
D14 TX1
D15 RX1
D16 TX2
D17 RX2
D18 TX3
D19 RX3
D20 SDA
D21 SCL

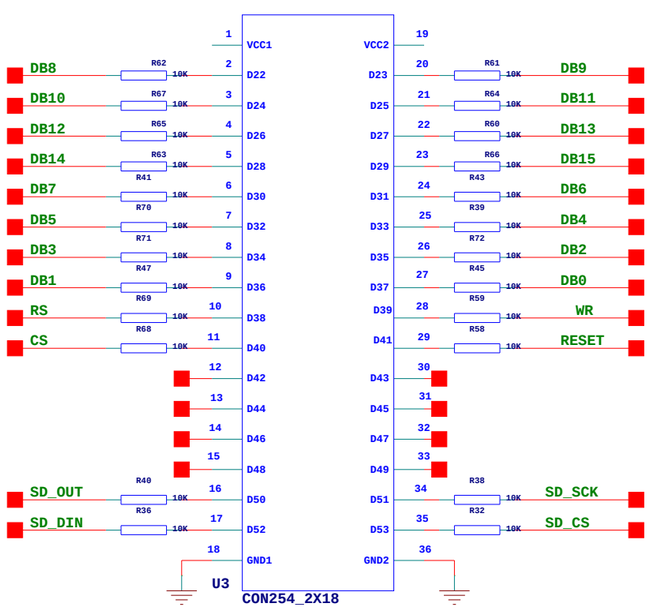
U3
CON254_2X18
VCC1
D22
D24
D26
D28
D30
D32
D34
D36
D38
D40
D42
D44
D46
D48
D50
D52
GND1
VCC2
D23
D25
D27
D29
D31
D33
D35
D37
D39
D41
D43
D45
D47
D49
D51
D53
GND2
DB8
DB10
DB12
DB14
DB7
DB5
DB3
DB1
RS
CS
SD_OUT
SD_DIN
DB9
DB11
DB13
DB15
DB6
DB4
DB2
DB0
WR
RESET
SD_SCK
SD_CS
10K